ACTIVESHOP®

Instruktioner för användning

Azzurro 713A hydraulisk fotvårdsstol

Scan för olika språk

Importör:
ACTIVESHOP Sp. z o.o.
Ul. Graniczna 8b, bud. DC2A
54-610 Wrocław, Polen
www.activeshop.com.pl
Rev. A/06/2025

Stolens mått:

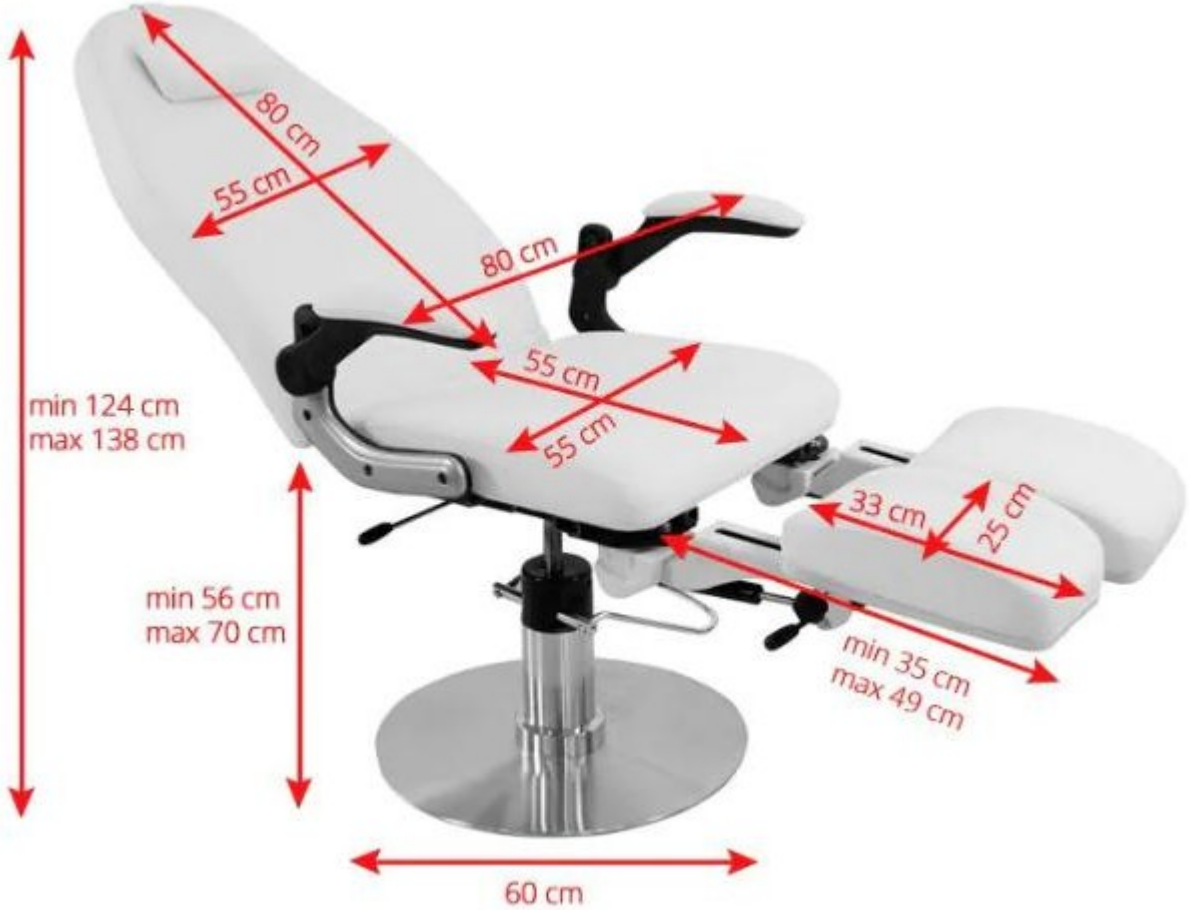

Montering:

1. Lyft upp ställdonsspaken till högsta läget och sätt sedan på ställdonsspindeln enligt bilden.

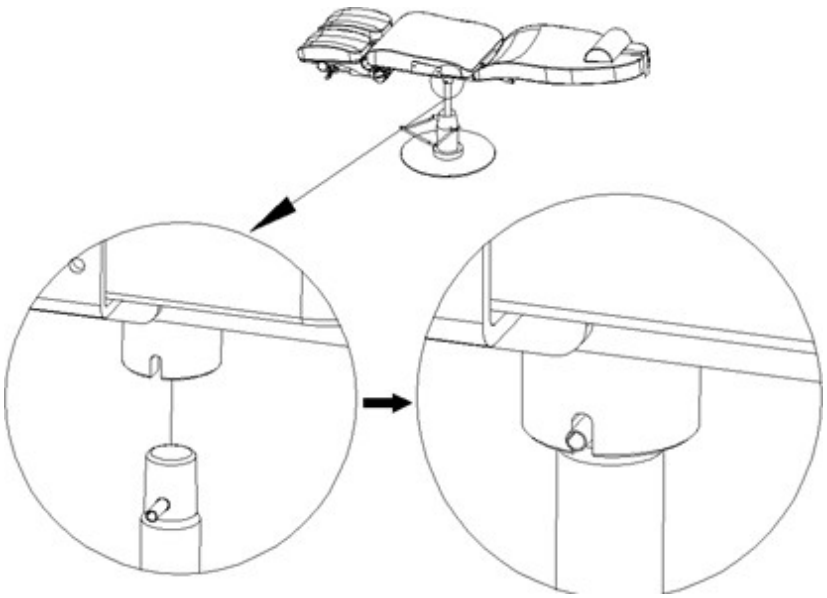

2. Rikta in ryggstödsstången mot hålet i manöverdonet. För in bulten enligt bilden och säkra den sedan med klämman.

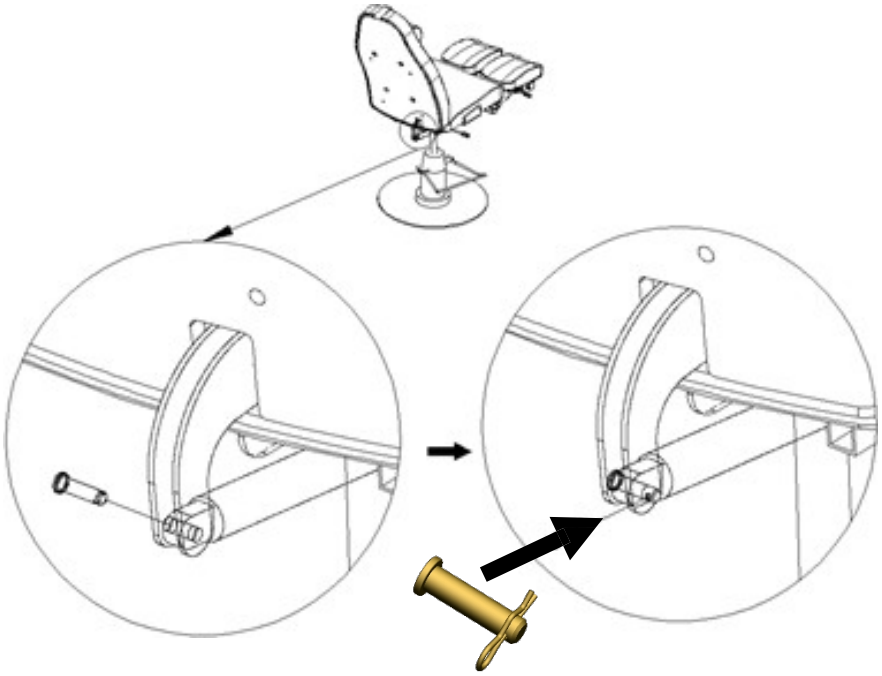

3. Montera armstöden med hjälp av skruvarna enligt bilden.

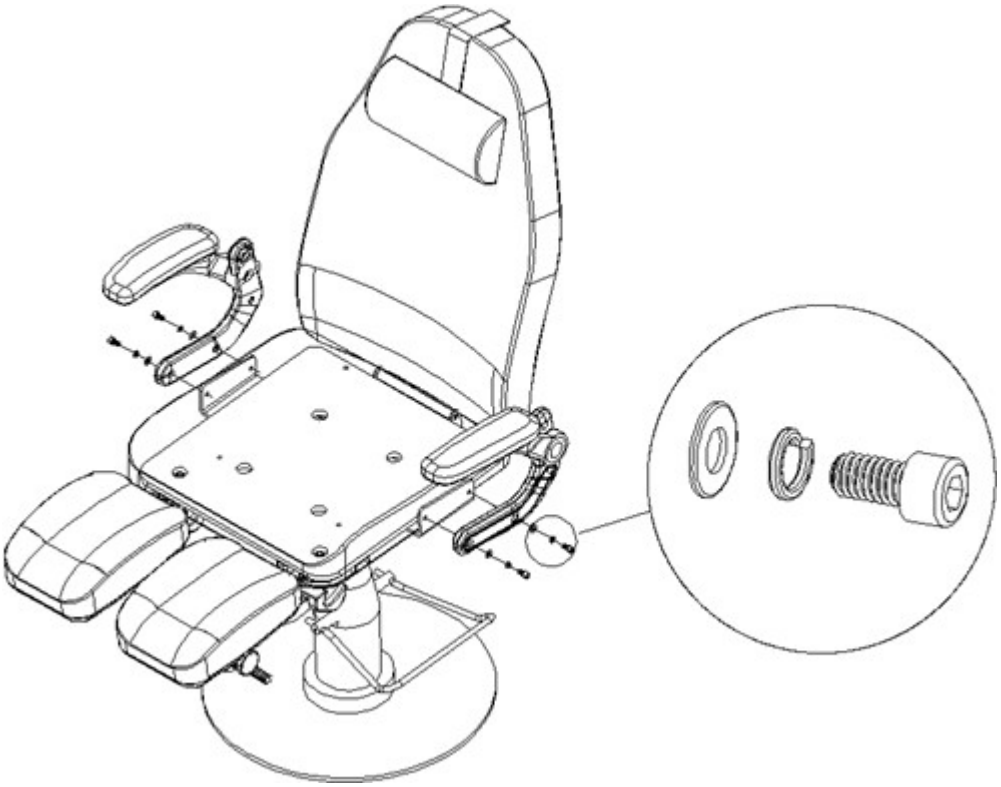

Funktioner:

1. Sitthöjden kan justeras med hjälp av spaken. När spaken höjs
   Lås sätets rotation och tryck på spaken för att sänka sätet.

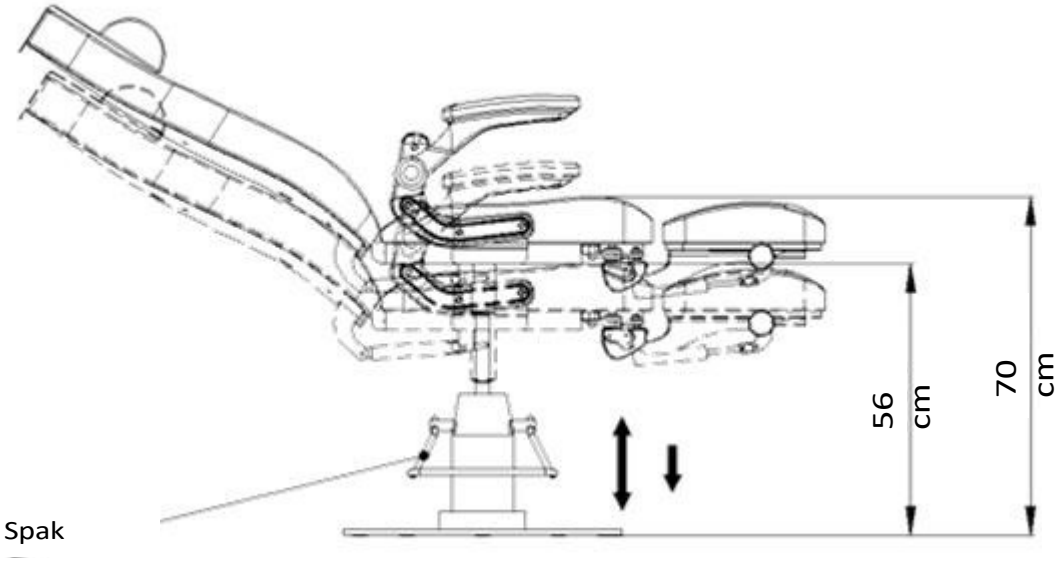

2. För att vinkla ryggstödet trycker du på spaken och lutar dig bakåt så vinklas ryggstödet till en bekväm vinkel.
   Den maximala lutningen på ryggstödet är 45 grader.

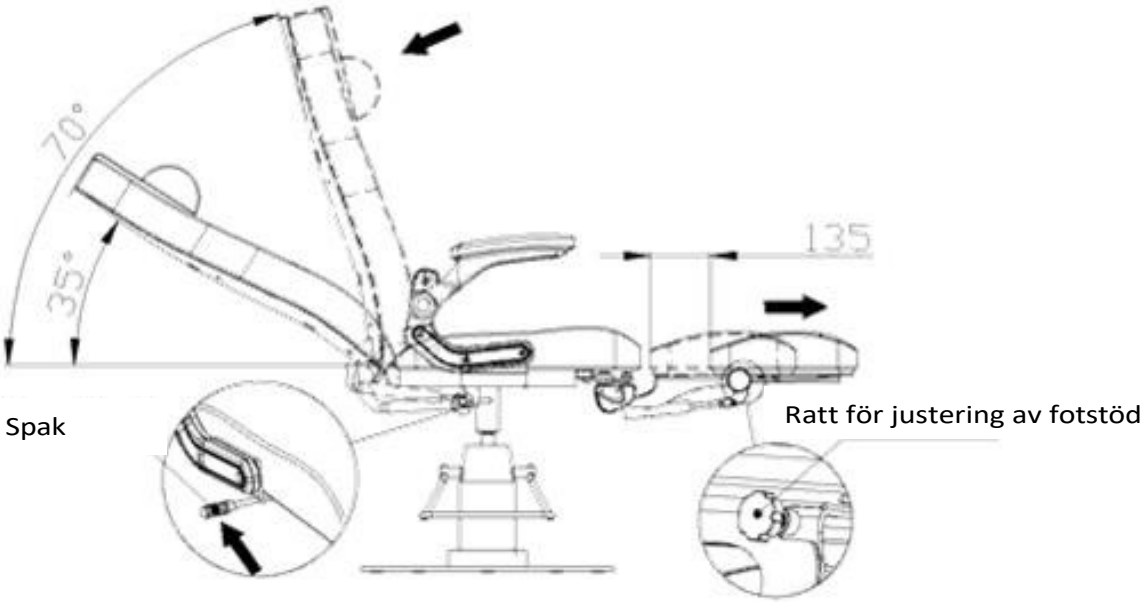

3. Fotstödet kan låsas i 30°-, 60°- eller 90°-läge.

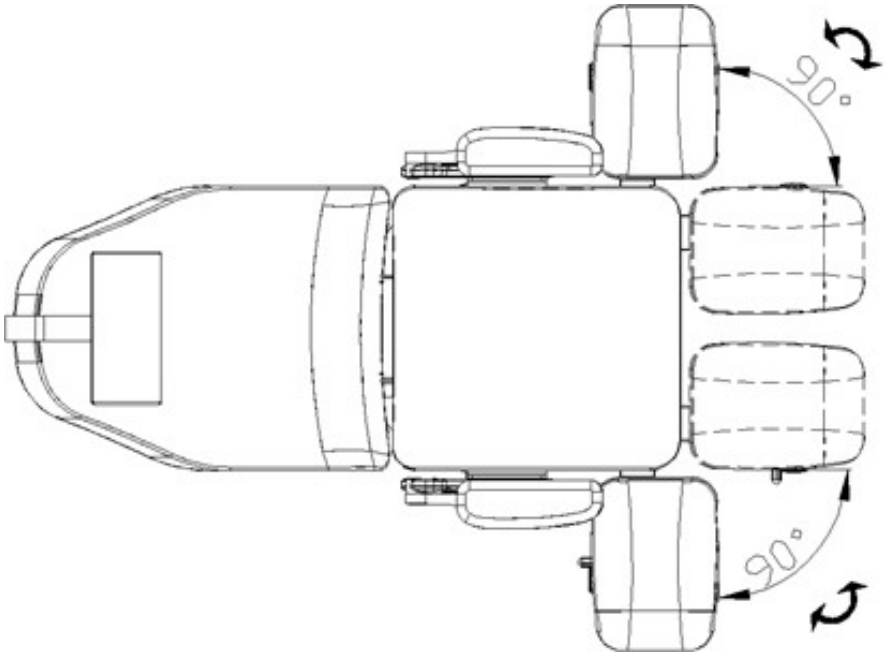

4. a) Använd ratten och tryck samtidigt ned fotstödet för att luta det till önskad vinkel. Lutningsintervall: upp till 90°.

   b) Armstödet kan justeras från horisontellt till vertikalt läge.

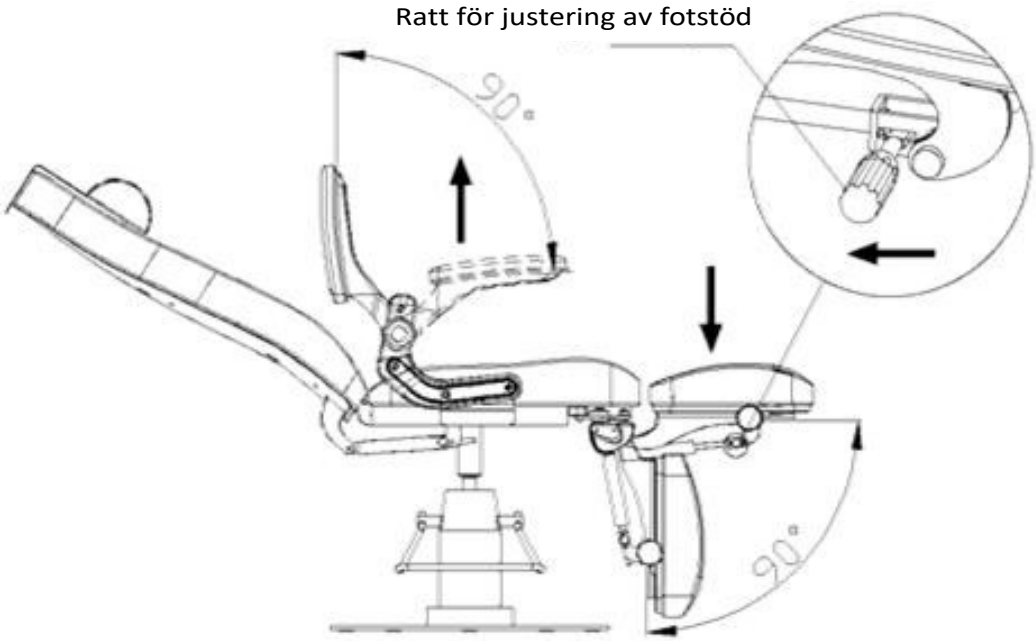

Försiktighetsåtgärder.

- Se till att barn inte leker i närheten av sätet utan uppsikt av en vuxen.
- Stoppa inte in handen eller foten i sitsens springor.
- Utsätt inte sitsen för direkt solljus.
- Skjut inte eller dra inte stolen på ojämna golv.
- Stå inte på stolen.
- Stolen bör inte användas av personer med fysiska begränsningar, sensoriska funktionsnedsättningar eller psykiska problem.

Rengöring och underhåll:

- För att hålla stolens yta i gott skick måste den rengöras regelbundet. Kom ihåg att rengöra och desinficera stolen efter varje a n v ä n d n i n g s t i l l f ä l l e . Vi rekommenderar att du utför en grundlig desinfektion en gång i månaden.

I Metall- och plastytor

- Rengör metall- och p l a s t y t o r genom att torka av dem med en fuktig trasa. För att rengöra svåråtkomliga områden eller hörn med en liten borste.
- Använd inte för mycket vätska för att rengöra apparaten. Desinficera sedan apparaten med en lämplig vätska.

II Ytor av rostfritt stål

- Den bästa . Rengöring med milt rengöringsmedel. Ammoniak och de de flesta lösningsmedel kan användas för att ta bort svåra fläckar. Undvik klorbaserade lösningar.

III Målade eller förkromade metallytor

- Använd inte vattenstrålar (duschar, högtrycksvattenkanoner) för rengöring.
- Rengör inte vid höga temperaturer och hög luftfuktighet. Utsätt inte enheten för förhållanden som kan leda till vätskekontaminering.
- Använd inte lösningsmedel eller syror för rengöring.

IV Sätets yta

- Torka sätesytan jämnt med ett speciellt läderrengöringsmedel och torka sedan av den med en ren, mjuk trasa.

Underhåll

1. Reparationer ska utföras av erfaren och av tillverkaren auktoriserad personal. Reparationer som utförs av obehörig personal kan orsaka personskador eller skador på enheten som tillverkaren inte ansvarar för.
2. Använd endast originalreservdelar som är godkända av tillverkaren.
3. Alla underhålls- och reparationsarbeten måste dokumenteras.

Om du upptäcker några fel ska du sluta använda utrustningen och kontakta en auktoriserad serviceverkstad. Endast erfaren eller auktoriserad personal får öppna eller byta ut ställdonet/styrenheten.

Tekniska data:

- Maximal belastning 150 kg
- Vikt 56,5 kg
- PU/PVC-läder

SÄKERHETSÅTGÄRDER

1. Apparaten är en professionell utrustning för användning vid kosmetiska operationer. Om apparaten endast används av kvalificerad kosmetisk personal kan oönskade effekter under behandlingen undvikas.
2. Enheten får inte demonteras eller användas för andra ändamål än de som anges i denna bruksanvisning. All service och alla reparationer får endast utföras av en auktoriserad servicetekniker (företaget ACTIV Tomasz Pacholczyk).
3. Installera eller använd inte enheten i närheten av vätskor, våta platser eller med våta händer - så, så att inga vätskor kan tränga in i enheten.
4. Dra omedelbart ut stickkontakten ur vägguttaget och kontakta det auktoriserade serviceföretaget ACTIV Tomasz Pacholczyk i följande fall: a) vätska har trängt in i apparaten, b) apparaten avger konstig lukt, rök eller konstiga ljud, c) nätsladden har skadats, d) apparaten har välts eller höljet har skadats.
5. Placera inga föremål på kablarna. Installera inte enheten så att någon kan trampa på nätsladden.
6. Av säkerhetsskäl ska du dra ut nätsladden ur vägguttaget varje gång du avslutar arbetet med enheten.
7. För inte in något i apparatens öppning. Om ett främmande föremål kommer in i öppningen ska du dra ut kabeln ur uttaget och kontakta återförsäljaren eller tillverkaren.
8. Placera inte enheten på en instabil vagn, hylla eller fordon. Om enheten faller kan den skadas. Skador kan uppstå.
9. För att garantera apparatens livslängd rekommenderar vi att du håller ett intervall på en minut innan du trycker på strömbrytaren igen (mellan på- och avstängning och vice versa).
10. Strömförsörjningen måste överensstämma med specifikationerna på märkskylten. Annars finns det risk för att apparaten inte fungerar som den ska, skadas eller till och med bränns ut.

FÖRSIKTIGHET:

1. Vid skador på nätkabeln eller andra funktionsstörningar ska du kontakta en auktoriserad servicecenter för att undvika fara.
2. Denna apparat får användas av barn som är minst 8 år gamla och av personer med nedsatt fysisk och mental förmåga och brist på erfarenhet och förtrogenhet med utrustningen, om övervakning eller instruktioner ges om hur man använder utrustningen på ett säkert sätt så att de associerade riskerna förstås.
3. Utrustningen är inte avsedd att lekas med av barn. Låt inte barn leka med apparaten.
4. Lämna inte apparaten obevakad när barn eller personer som inte har tillräcklig kunskap om hur apparaten ska användas befinner sig i närheten.
5. Denna elektriska apparat är inte en leksak. Felaktig användning eller kontakt med den elektriska apparaten kan utgöra en hälsorisk eller leda till döden, och därför ska apparaten användas och förvaras utom räckhåll för barn.

KASSERING AV APPARATEN

Lämna in förbrukade elektriska apparater, armaturer och förpackningar till återvinningscentraler i enlighet med miljöskyddsbestämmelserna. Elektriska apparater får inte slängas i hushållssoporna. Följ de regler som gäller för avfallshantering av denna typ av utrustning. För att skydda miljön i enlighet med direktiv 2012/19/EG om avfall som utgörs av eller innehåller elektriska eller elektroniska produkter måste begagnad elektrisk utrustning samlas in separat och sedan lämnas till insamlingsställen för begagnad elektrisk och elektronisk utrustning.
Uttjänta och gamla apparater innehåller komponenter som är helt återvinningsbara och bör därför skickas till upparbetning. Därför ska de lämnas till lämpliga insamlingsställen och till ACTIV Tomasz Pacholczyk Company.

FÖRVARING OCH TRANSPORT

Enheten får endast transporteras i originalförpackningen vid en temperatur mellan (-) 20 °C och (+) 50 °C. Förvara enheten i ett väl ventilerat utrymme med en relativ luftfuktighet på högst 75%. Driftstemperatur mellan (+) 10 °C och (+) 40 °C. Under förvaring och transport får enheten inte kastas eller tappas, utsättas för mekaniska stötar eller atmosfäriska ämnen.